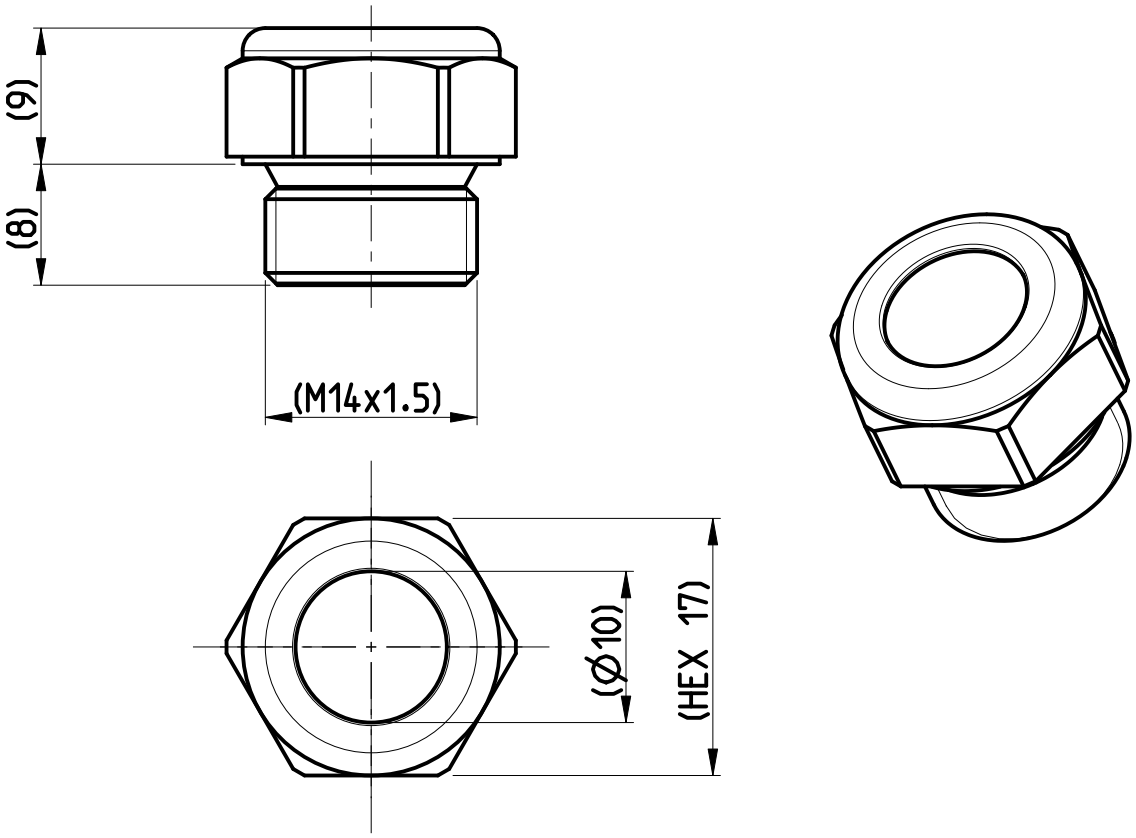

INDICATORE DI LIVELLO
TIPO: "TLAN1M" CON FILETTO METRICO M14x1.5
FORNITORE: MINTOR O EQUIVALENTE

VISUAL LEVEL INDICATOR
TYPE: "TLAN1M" M14x1.5 (METRIC THREAD)
SUPPLIER: MINTOR OR EQUIVALENT

MATERIALE / MATERIAL				TOLLERANZE GENERALI GENERAL TOLERANCES
				ISO 2768-
TRATTAMENTO / TREATMENT	PROTEZIONE / PROTECTION	VERNICIATURA / PAINTING	SMUSSI NON QUOTATI NOT DIMENSIONED CHAMFER	RAGGI NON QUOTATI NOT DIMENSIONED RADIUS
			0.3x45°	0.3

N° REV. REV.NUM.	NUMERO ORDINE DI MODIFICA CHANGE ORDER NUMBER	DESCRIZIONE REVISIONE REVISION DESCRIPTION	DATA REVISIONE REVISION DATE
0		PRIMA EMISSIONE *FIRST ISSUE*	11-06-2014

DISEGNATO DA PREPARED BY	CONTROLLATO DA CHECKED BY	APPROVATO DA APPROVED BY
E.QUARTIERI	P.ARRIGHI	A.CHIAPPINI

STATO DEL DOCUMENTO DOCUMENT STATUS: RILASCIATO *ISSUED*

INDICATORE DI LIVELLO
HITFACT 2 - 120 mm
VISUAL LEVEL INDICATOR
HITFACT 2 - 120 mm

PESO (kg) WEIGHT (kg): 0.03
FORMATO DIS. DWG. SIZE: A4
SCALA SCALE: 2:1

OTO Melara
A Finmeccanica Company

CL.MERC.Q Q.COMM.CL.	LIV. CRIT. CRIT. LEV.	CAGE CODE	NUMERO DISEGNO / DRAWING NUMBER	REVISIONE REVISION	FOGLIO/FOGLI SHEET/SHEETS
V	3	A0199	1910-27-242	0	1/1

Documento non pubblicato. Copyright OTO MELARA S.p.A. Tutti i diritti riservati.
Unpublished document. Copyright OTO MELARA S.p.A. All rights reserved.

ATTENZIONE MODELLO C.A.D. - ogni modifica deve essere eseguita direttamente sul modello C.A.D. originale
WARNING C.A.D. MODEL - every change must be done directly on the original C.A.D. model