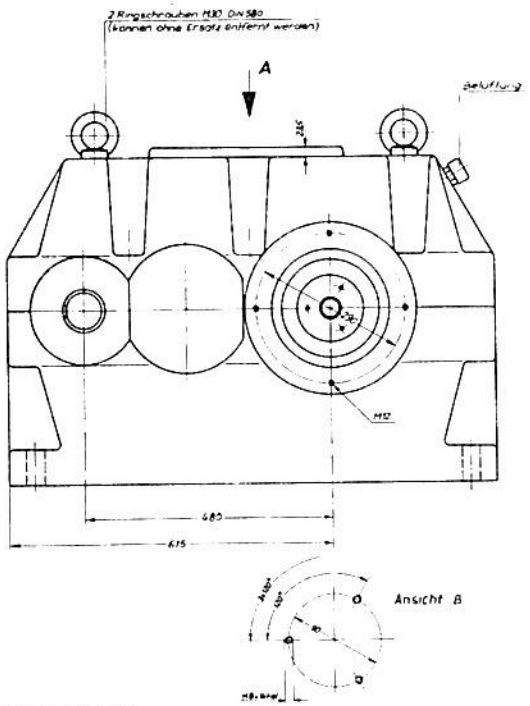

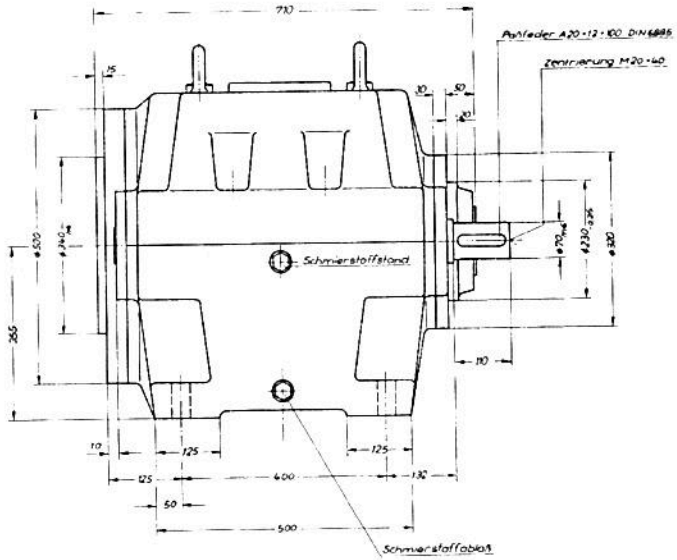

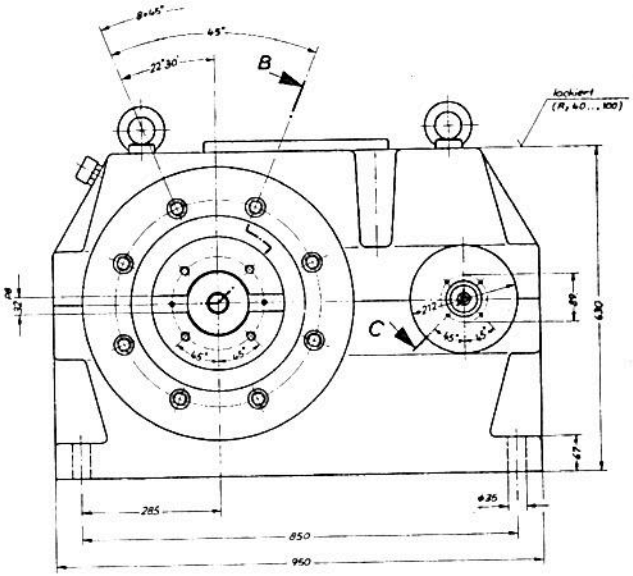

Ansicht Richtung A

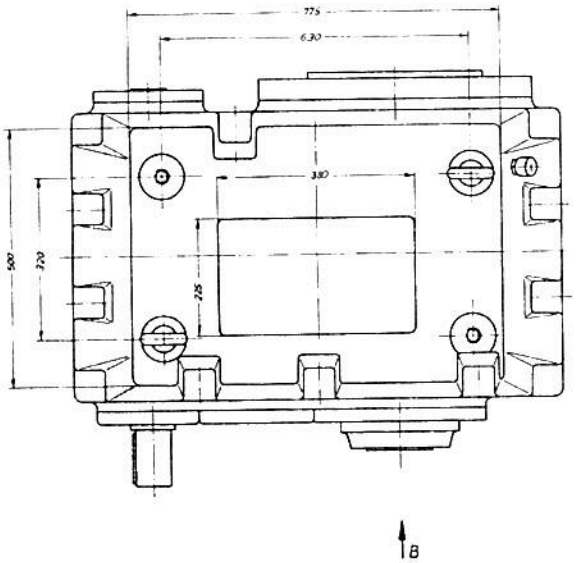

Schnitt B ... (vergrößert)
Abtriebswelle

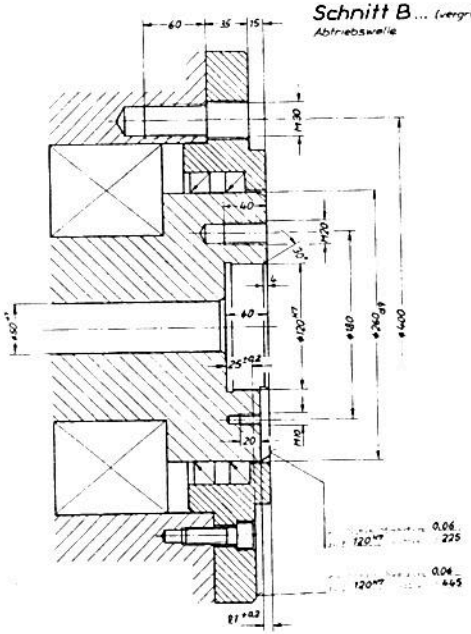

Schnitt C ... (vergrößert)
Drehzahlgeber

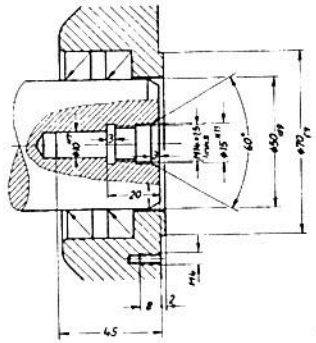

Eintriebsleistung	P_{1max}	= 80 kW	80 kW
Eintriebsdrehzahl	n_{1max}	= 1120 min^{-1}	1400 min^{-1}
Übersetzung	i	= 18	18
Abtriebsdrehzahl	n_{2max}	= 63 min^{-1}	80 min^{-1}
max. Abtriebsdauermoment	M_{d2}	= 1250 daNm	1000 daNm
Anfahrmoment (2-faches M_{d2})		= 2500 daNm	2000 daNm
kurzzeitig zul. Maximalmoment (3,5-faches M_{d2})		= 4500 daNm	3550 daNm

Aufnahme des Axialdruckes der Abtriebswelle durch
Axial-Pendelrollenlager 29436, C_{dyn} = 163 000 daN

Eintrieb über Riemenscheibe
zul. radiale Zusatzkraft, Mitte Eintriebszapfen angreifend = 710 daN

Schmierstoff: SHELL-Omala Öl 150, Füllmenge: ca. 90 l

Gewicht: 1180 kg

Ecken R
Kanten x45

Kleinwanzer Gmbh.
Wasserbau-Garten

Extrudergetriebe
PE ZS 48K

ZK 1-8046-6.1